Металлоконструкции заказаны в чертеже R3.03732.4.0.13 лист

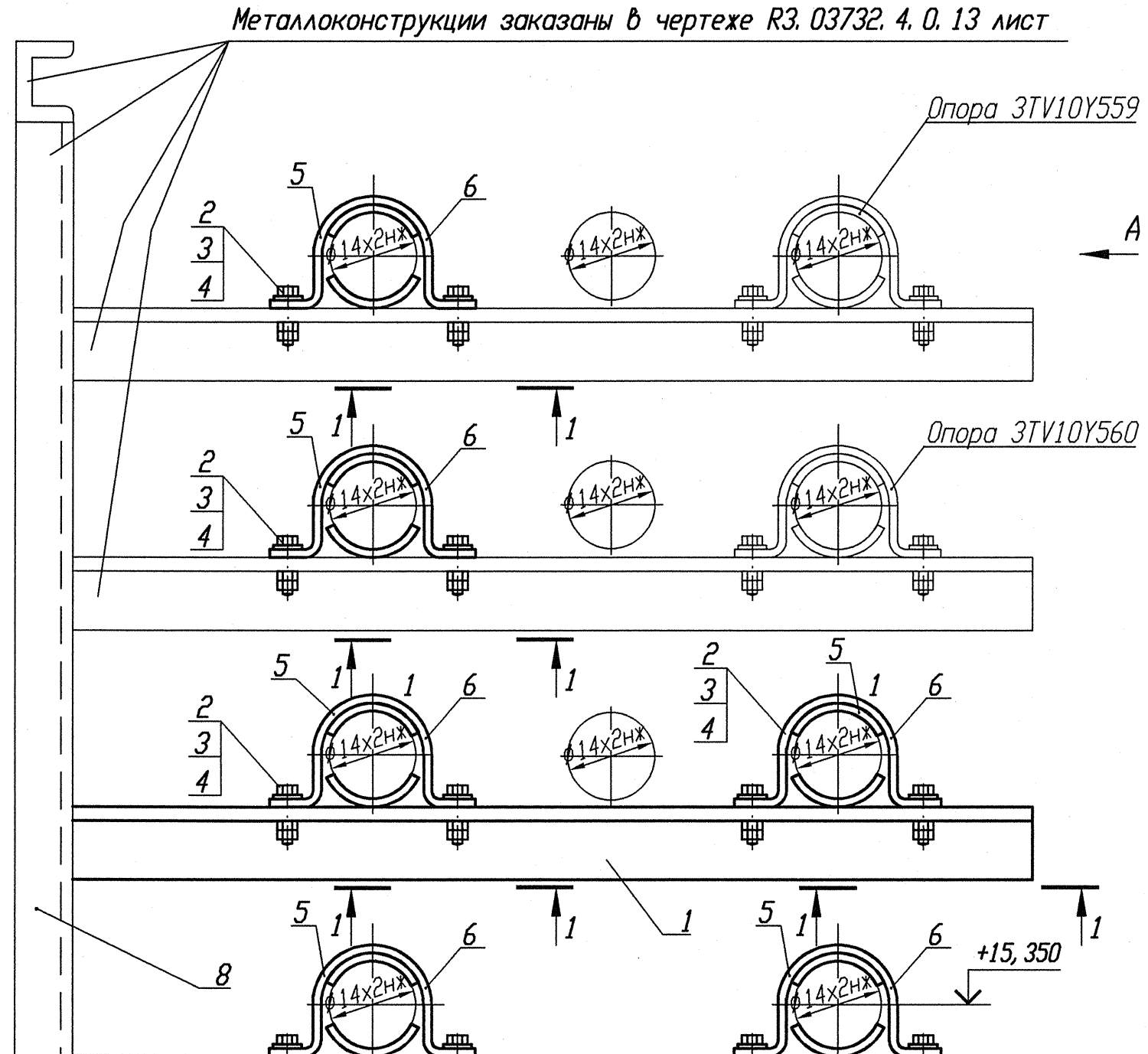

Деталь поз. 5 (Lр=100)

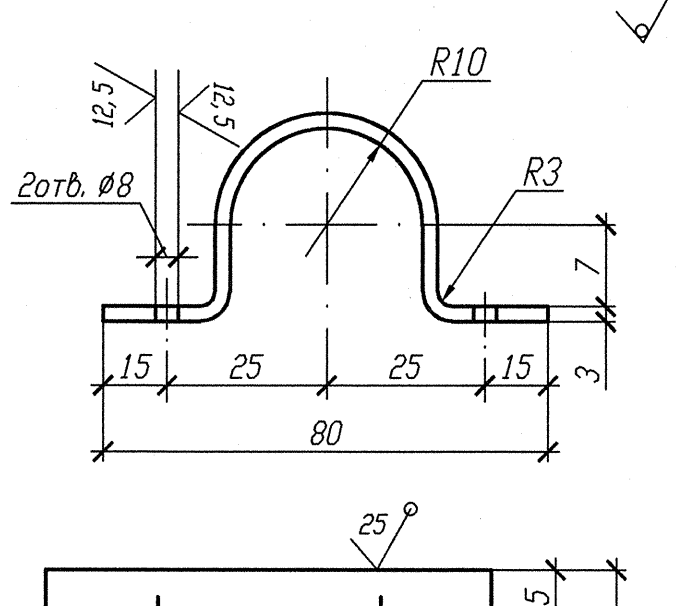

Деталь поз. 6

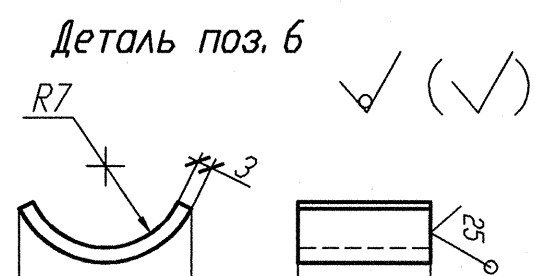

Разрез 1-1

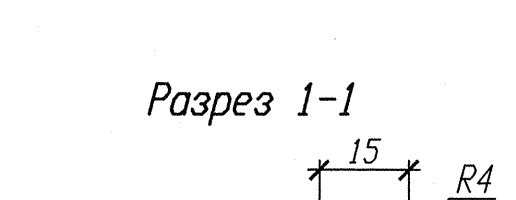

A

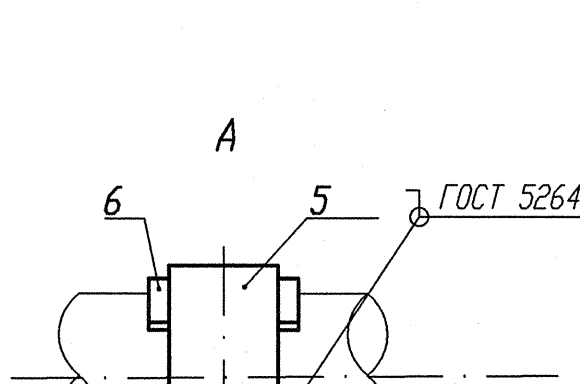

Номер опоры	3TV10Y507	3TV10Y494	3TV10Y489	3TV10Y480	3TV10Y561	3TV10Y562
Нагрузка на опору Pz(кН)	0,033	0,033	0,033	0,024	0,048	0,048
Отметка опоры	+15,650	+15,550	+15,450	+15,350	+15,450	+15,350

1 Привязку опоры смотри изометрический чертеж 3TV11Z01, 3TV11Z06, 3TV11Z39, 3TV11Z41, 3TV11Z11, 3TV11Z08.

2 Сварку производить по ГОСТ 5264-80.

3 Отметка трубопровода подлежит уточнению в соответствии с уклоном трубопровода.

4 Максимальная нагрузка на опору P дана с учетом сейсмического воздействия.

5 Спецификация составлена на шесть опор.

6 Изготовить один комплект.

Спецификация деталей

Поз.	Обозначение	Наименование	Кол.	Материал	Масса, кг ед.	Масса, кг общ.	Примечание
1	ГОСТ 8509-93	Уголок В 35х35х4 l=360	2	Ст 3 пс 2-св ГОСТ 535-2005	0,756	1,512	
2	ГОСТ 7798-70	Болт М6-6gх30.56.35	12	35 ГОСТ 1050-88	0,009	0,108	
3	ГОСТ 11371-78	Шайба А.6х2.02.Ст3пс	12	0К360В-2-IV-Ст3пс ГОСТ 16523-97	0,0014	0,0168	
4	ГОСТ 5915-70	Гайка М6-6Н.8.35	24	35 ГОСТ 1050-88	0,0026	0,0624	
5	БК-1998784	Полухомут Б-ПН-3х100х30	6	0К360В-4-IV-Ст3сп-сВ ГОСТ 16523-97	0,08	0,48	
6	БК-1998785	Прокладка Б-ПН-3х22х50	12	12Х18Н10Т-М4г ГОСТ 5582-75	0,03	0,36	
	ГОСТ 2246-70	Проволока		СВ-04Х19Н11М3		-	
	ГОСТ 9467-75	Электроды		УОНИИ 13/45		-	

Итого: 2,539

АРХИВНЫЙ ЭКЗЕМПЛЯР

Инв. N подл. R3.03732.1.0.13
Лист 236

Изм.	Кол. уч.	Лист	Nдок.	Подпись	Дата
Инж. Зк.		Случевская			12.02
Пров. инж. Ік.		Швабинский			12.02
Пров. вед. инж.		Махотина			12.02
Н. контр.		Краснояров			13.02

R3.TV10.3095.013.03.00.154

Ростовская АЭС Блок 3

Редукторное отделение
Герметичная часть
Трубопроводы отбора проб
Рр больше 2.2 МПа

Стадия	Лист	Листов
Р		1

Опора скользящая 3TV10Y480, 3TV10Y489, 3TV10Y494, 3TV10Y507, 3TV10Y561, 3TV10Y562

ОАО "НИАЭП" 2013

Инв. N подл. | Подп. и дата | Взам. инв. N

Формат А4х3